1	탱크 깊이 (Tank depth)		300mm
2	센서 방식 (Sensor type)		근접센서(커넥터형) (Proximity sensor)
			오토스위치 (Auto switch)
3	센서 감지 (Detection sensor)		High, Middle, Low
			High, Low
			High
			Low
4	배선길이 (Cable length)	근접센서(커넥터형) (Proximity sensor)	2m
			5m
		오토스위치 (Auto switch)	3m

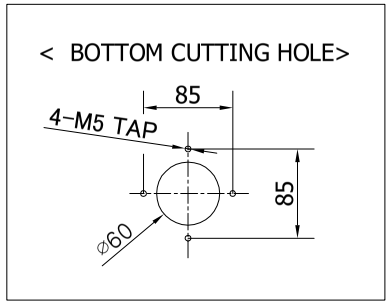

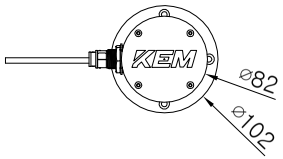

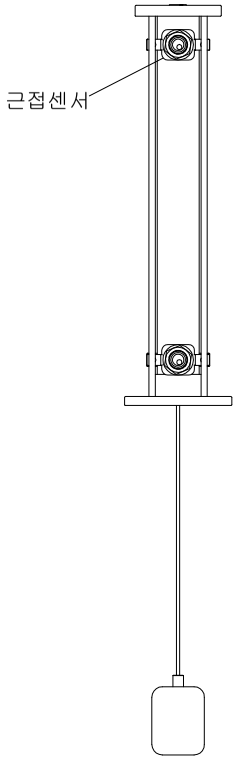

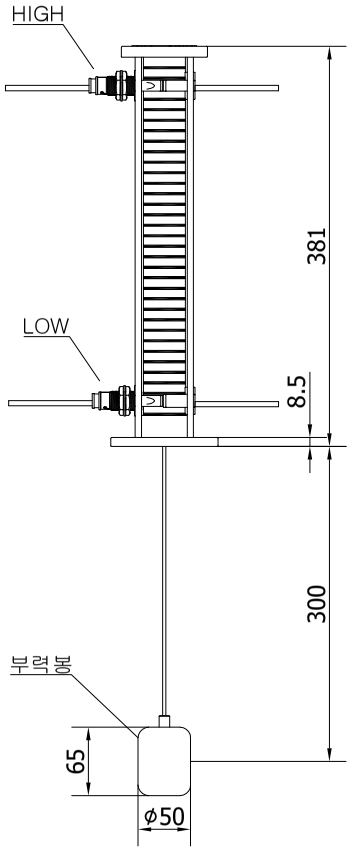

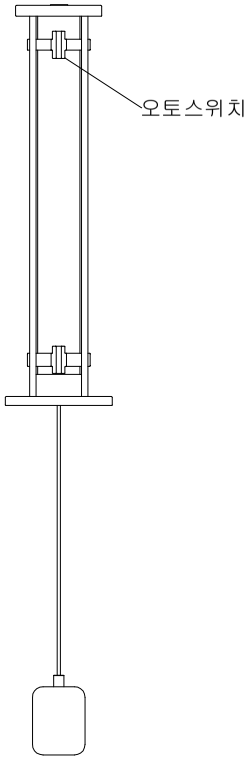

TITLE	LEVEL GAUGE				A4
MODEL NO.	KLS-300				
DWG NO.	KEM-02-0090				
SCALE	1:1	DATE	26.04.24	DRAWN	
KEM KEM CO., LTD.					

A4 (297*210)